СИСТЕМЫ КАБЕЛЬНЫХ ЛОТКОВ / CABLE TRAY SYSTEMS

Руководство по эксплуатации / Operating manual
Часть вторая. Книга восемнадцатая / Part 2. Book 18

ПЛАСТИНА МОНТАЖНАЯ ВЕРТИКАЛЬНАЯ / VERTICAL MOUNTING PLATE

CLN/P.001.XX

RU

Пластина монтажная вертикальная

1 Назначение и область применения

1.1 Пластина монтажная вертикальная предназначена для монтажа распаячных коробок серии КМ.

1.2 Пластина монтажная вертикальная изготавливается из листовой стали.

2 Монтаж

2.1 Установка пластины монтажной вертикальной

2.1.1 На лотке закрепить пластину монтажную вертикальную двумя комплектами соединительными КС М6×10 (рисунок А.1).

3 Номенклатура и технические характеристики

3.1.1 Номенклатура и технические характеристики пластины монтажной вертикальной представлены на рисунке Б.1 и в таблице Б.1.

EN

Vertical mounting plate

1 Purpose and scope

1.1 Vertical mounting plate is designed for mounting junction boxes of KM series.

1.2 Vertical mounting plate is manufactured from sheet steel.

2 Mounting

2.1 Mounting the vertical mounting plate

2.1.1 Fix the vertical mounting plate on the tray with two sets of KC M6×10 connecting units (figure A.1).

3 List of items and technical characteristics

3.1 List of items and technical characteristics of the vertical mounting plate are shown in figure B.1 and in table B.1.

ПРИЛОЖЕНИЕ А / APPENDIX A
(обязательное /normative)

Способы монтажа / Mounting methods

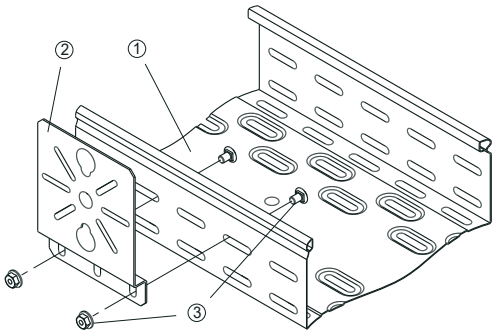

1 – лоток / cable tray
2 – пластина монтажная вертикальная / Vertical mounting plate
3 – комплект соединительный КС / KC connecting unit

Рисунок А.1 / Figure A.1

ПРИЛОЖЕНИЕ Б / APPENDIX B
(обязательное / normative)

Основные параметры компонентов систем кабельных лотков / Basic parameters of cable tray system components

Б.1 Рисунки в приложении Б носят справочный характер и не определяют конструкцию компонентов систем кабельных лотков. Масса компонентов систем может иметь отклонение ±10 %, что обусловлено допустимыми отклонениями на толщину проката, установленными соответствующими стандартами.

B.1 The figures in appendix B are for reference only and do not define the design of components of cable tray systems. The weight of system components may have a deviation of ±10 %, which is due to the permissible thickness deviation, specified by the corresponding standards.

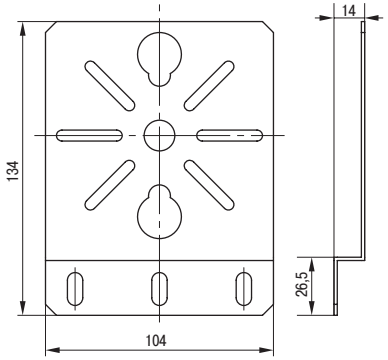

Рисунок Б.1 – Пластина монтажная вертикальная / Figure B.1 – Vertical mounting plate

Таблица Б.1 / Table B.1

Наименование / Denomination	Размеры по рисунку Б.1 / Dimensions according to figure B.1		Масса компонента, кг, для исполнения / Component weight, kg, for version	
	Высота, мм (±2 мм) / Height, mm (±2 mm)	Ширина, мм (±3 мм) / Width, mm (±3 mm)	стандарт / standard	HDZ
Пластина монтажная вертикальная / Vertical mounting plate	134	104	0,15	0,16
Пластина монтажная вертикальная EA / EA Vertical mounting plate	134	104	0,15	0,16

Издание / Version 2